YALI **DIGITAL**
YALI **PARADA**
YALI **RAMO**

ASENNUS- JA KÄYTTÖ- **OHJE**

UUSI MULLISTAVA LÄMMITINSUKUPOLVI

LUOKKA I – 230 V & 400 V – 50 HZ

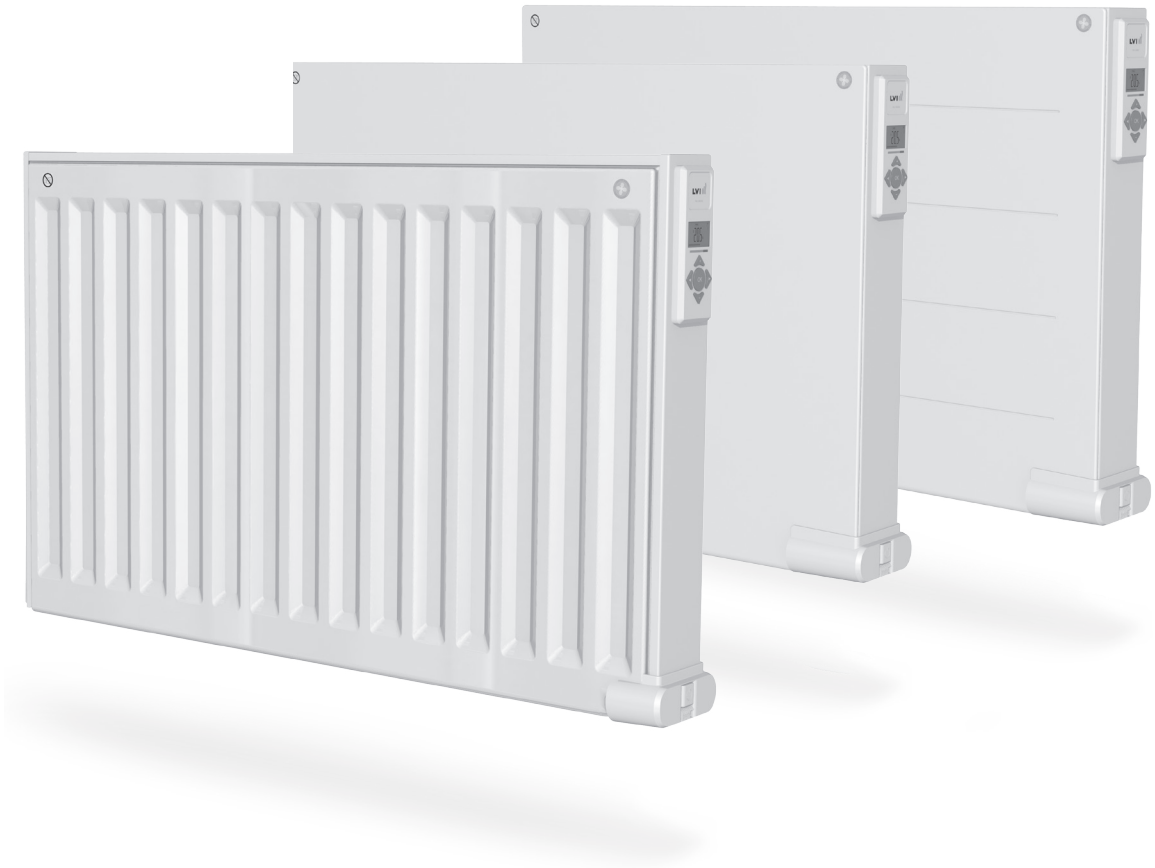

clever heating

1

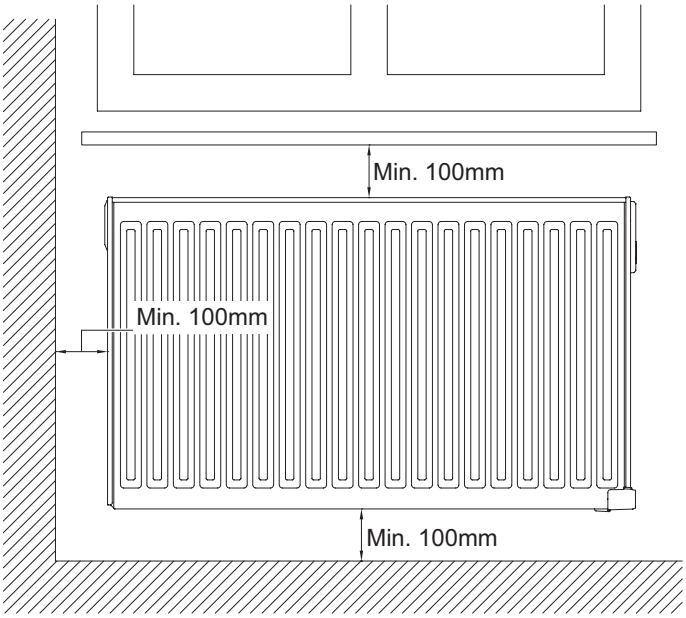
Min. 100mm
Min. 100mm
Min. 100mm

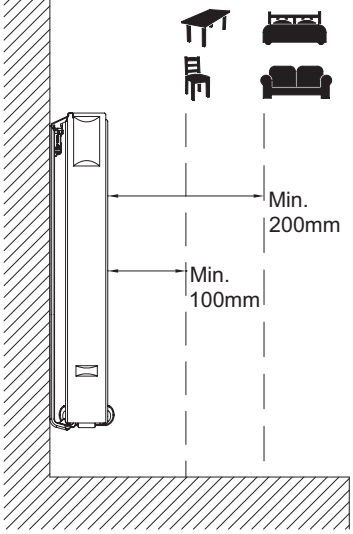
Min.
200mm
Min.
100mm

2

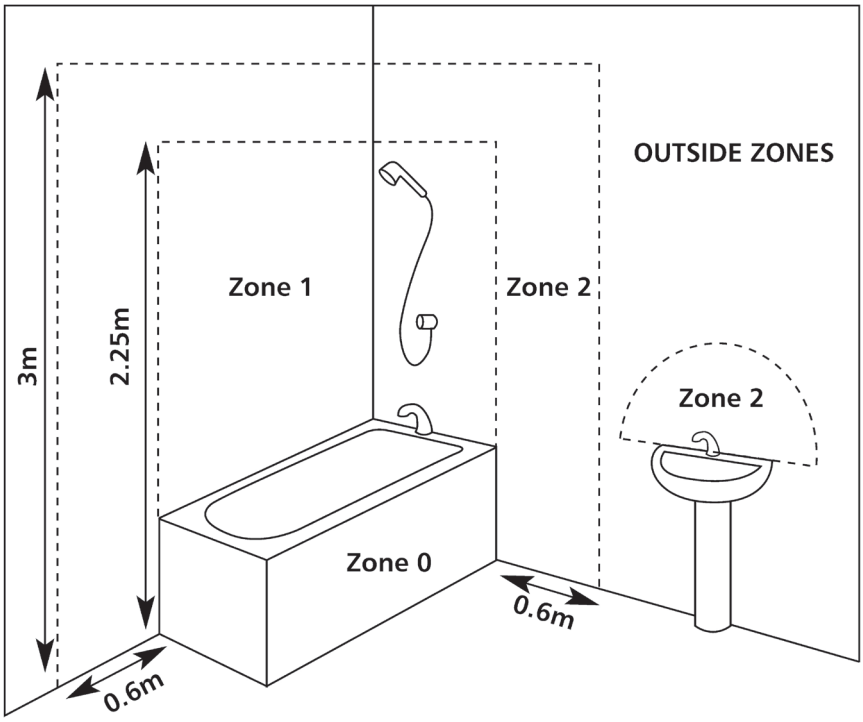
OUTSIDE ZONES
Zone 1
Zone 2
Zone 2
Zone 0
3m
2.25m
0.6m
0.6m

3A

SINGLE PANEL COMPACT RADIATOR

H (mm)	A (mm)	B (mm)	C (mm)
300	100-150	37	173
500	100-150	37	373

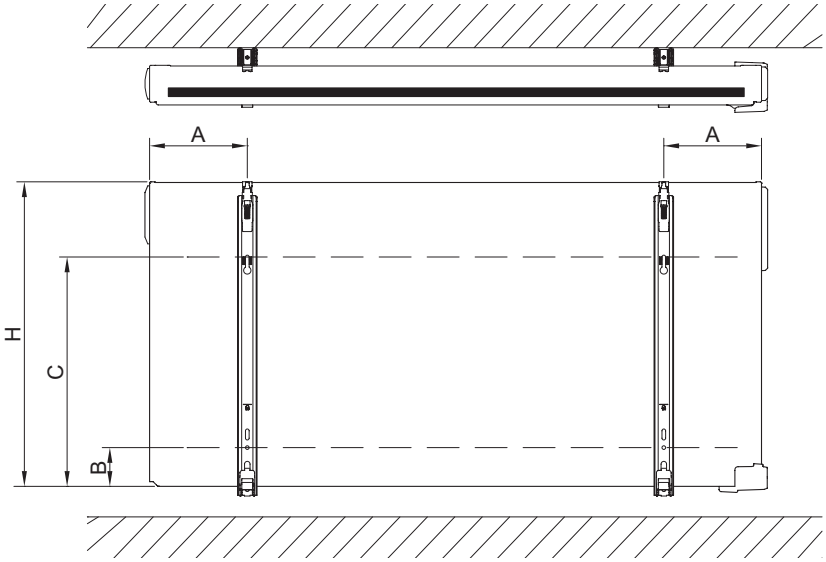

3B

SINGLE PANEL DECOR RADIATOR

H (mm)	A (mm)	B (mm)	C (mm)
300	180-230	89	173
500	180-230	89	373

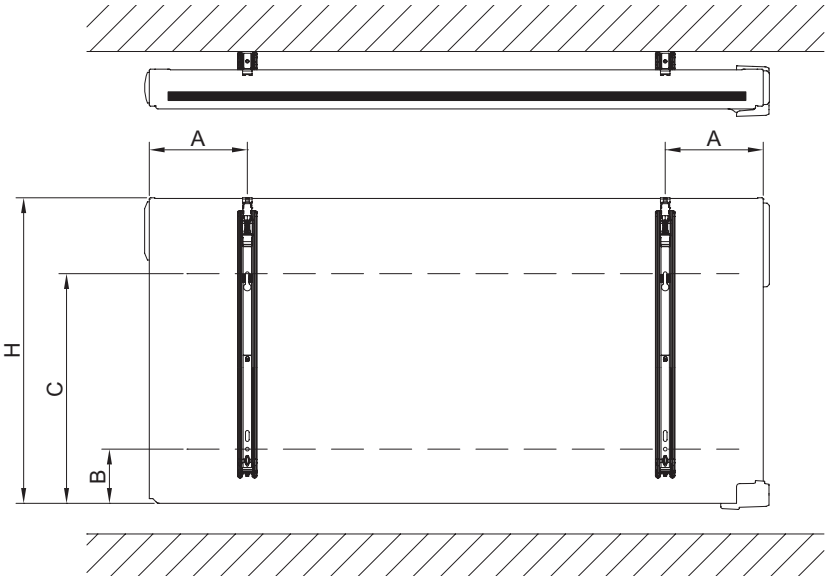

3C

DOUBLE PANEL RADIATOR

H (mm)	A (mm)	B (mm)	C (mm)
300	100-150	46	173
500	100-150	46	373

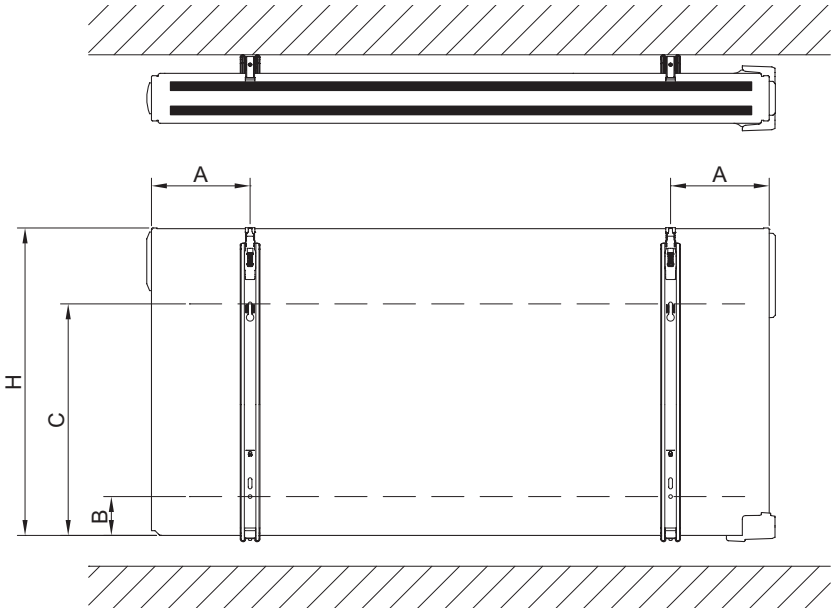

3D

SINGLE PANEL COMPACT

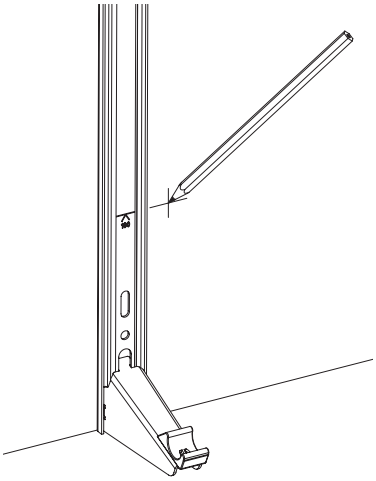

SINGLE PANEL DECOR

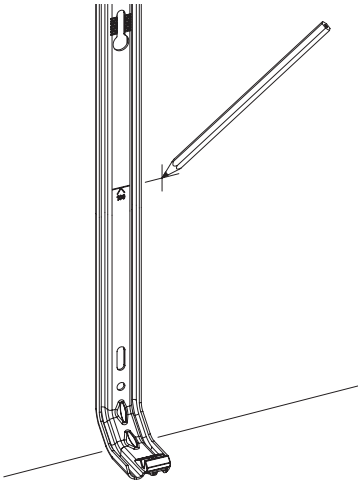

DOUBLE PANEL

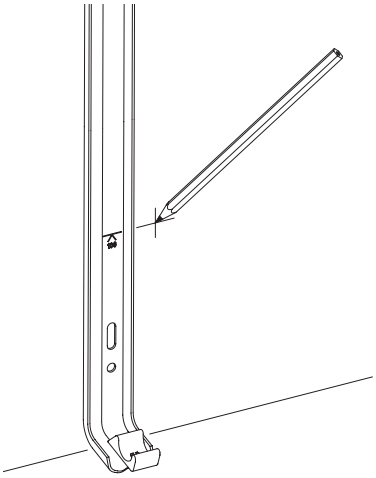

3E

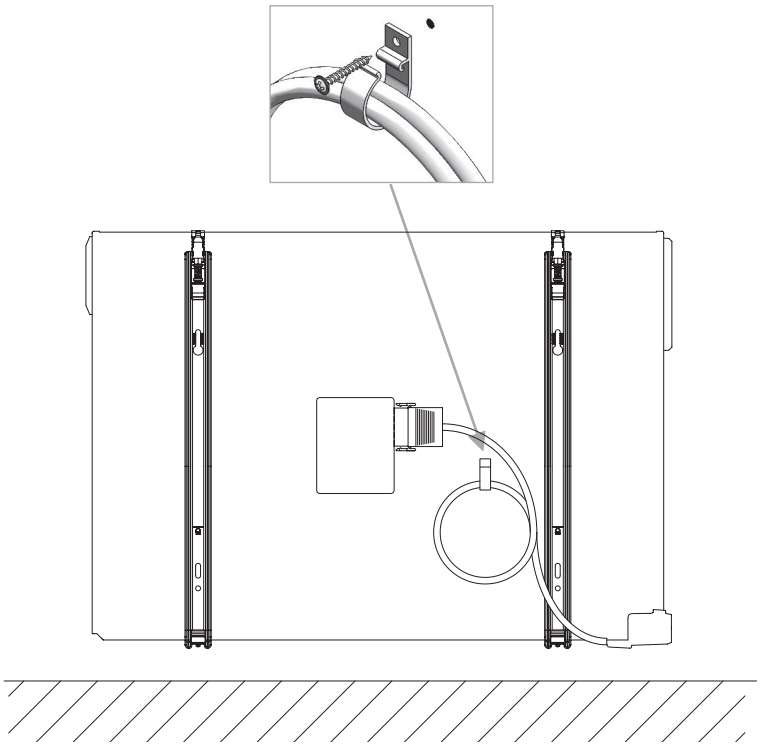

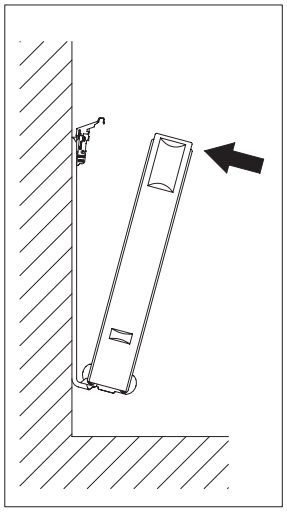

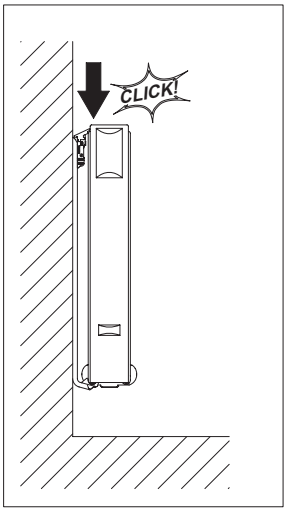

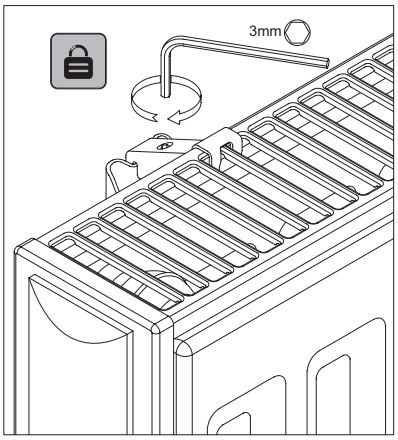

4A

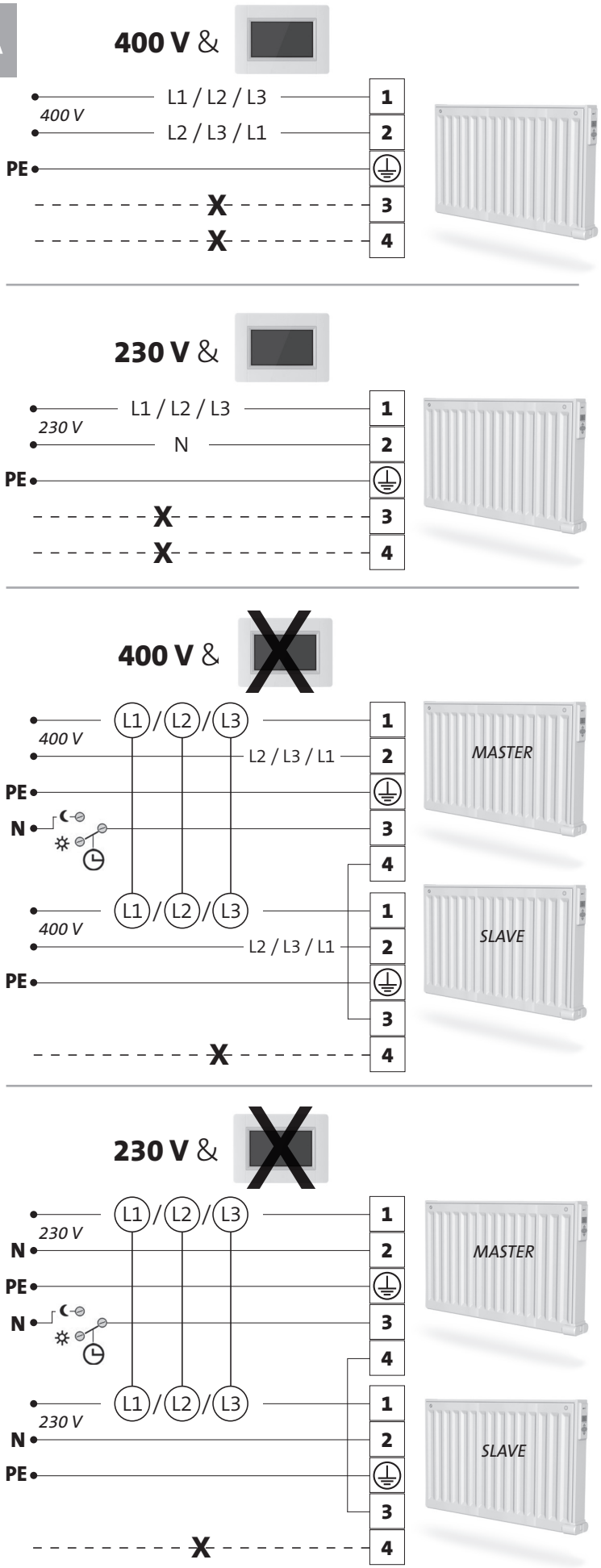
400 V &
L1 / L2 / L3
400 V
L2 / L3 / L1
PE
1
2
3
4
230 V &
L1 / L2 / L3
230 V
N
PE
400 V &
L1 / L2 / L3
400 V
L2 / L3 / L1
PE
N
MASTER
SLAVE
230 V &
L1 / L2 / L3
230 V
N
PE
MASTER
SLAVE

4B

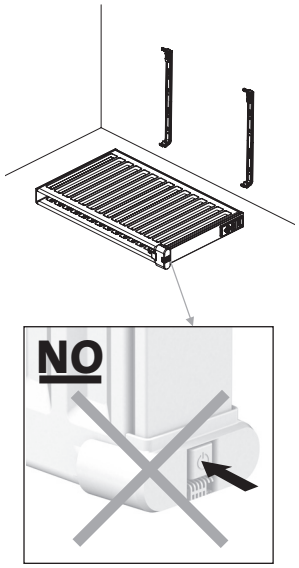
NO

5

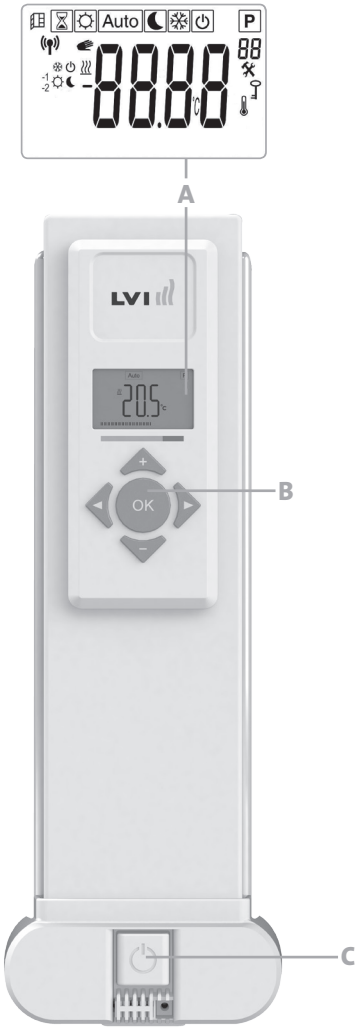
Auto
P
A
B
C
OK

FI TURVALLISUUSTIEDOT

Alla oleva teksti vaaditaan turvallisuusstandardi EN 60335:n perusteella kaikille sähkötuotteille, ei ainoastaan lämmittimille.

Tätä laitetta voivat käyttää myös lapset 8 vuoden iästä alkaen sekä fyysisesti, henkisesti tai aisteiltaan vajaakuntoiset tai kokemattomat ja tietämättömät henkilöt edellyttäen, että käyttö on valvottua tai että käyttäjää on opastettu laitteen turvalliseen käyttöön ja että hän ymmärtää laitteeseen liittyvät vaarat. Laitetta ei ole tarkoitettu lasten leikkikaluksi. Laitteen puhdistaminen ja huolto ilman valvontaa on kielletty alle 8-vuotiailta lapsilta.

Laite ja virtajohto on pidettävä alle 8-vuotiaiden lasten ulottumattomissa. Alle 3-vuotiaita lapsia ei pidä jättää laitteen luo ilman jatkuvaa valvontaa.

3–8-vuotiaat lapset saavat ainoastaan kytkeä laitteen päälle tai pois edellyttäen, että laite on sijoitettu tai asennettu normaaliin käyttöasentoon ja että käyttö on valvottua tai että lasta on opastettu laitteen turvalliseen käyttöön ja että hän ymmärtää laitteeseen liittyvät vaarat.

3–8-vuotiaat lapset eivät saa kytkeä laitteen virtajohtoa, säätää tai puhdistaa laitetta eivätkä suorittaa sen käyttäjähuoltoa.

FI HUOMIO

TIETYT LAITTEEN OSAT SAATTAVAT KUUMENTUA ERITTÄIN KUUMIKSI JA AIHEUTTAA PALOVAMMARISKIN. ERITYISTÄ VAROVAISUUTTA ON NOUDATETTAVA TILOISSA, JOISSA OLESKELEE LAPSIA TAI MUUTOIN VAHINGOILLE ALTTIITA IHMISIÄ. ÄLÄ PEITÄ LÄMMITINTÄ, JOTTA SE EI YLIKUUMENE. PEITTÄMISKIELTO KOSKEE MYÖS ESIMERKIKSI VAATTEIDEN KUIVAAMISTA SUORAAN LÄMMITTIMEN PÄÄLLÄ.

FI HÄVITETTÄVÄ WEEE-DIREKTIIVIN (2002/96/EY) MUKAISESTI

HÄVITETTÄVÄ SÄHKÖ- JA ELEKTRONIIKKALAITEROMUA KOSKEVA DIREKTIIVIN (2002/96/EY) MUKAISESTI. TYYPPIKILVEN SYMBOLI ILMAISEE, ETTÄ TUOTETTA ON KÄSITELTÄVÄ ERILLÄÄN TALOUSJÄTTEESTÄ. KÄYTÖSTÄ POISTETTU LAITE ON TOIMITETTAVA ASIANMUKAISEEN SÄHKÖ- JA ELEKTRONIIKKAROMUN KERÄYSPISTEESEEN. ASIANMUKAINEN KIERRÄTYS ESTÄÄ YMPÄRISTÖ- JA TERVEYSHAITAT, JOTKA TUOTTEEN HÄVITTÄMINEN TALOUSJÄTTEEN MUKANA VOI AIHEUTTAA. LISÄTIETOA SÄHKÖ- JA ELEKTRONIIKKAROMUN KIERRÄTYKSESTÄ ANTAVAT PAIKALLISET VIRANOMAISET, JÄTTEEN KERÄÄJÄ TAI LAITTEEN MYYJÄ. KOSKEE MAITA, JOISSA WEEE-DIREKTIIVI ON VOIMASSA.

YALI DIGITAL, PARADA, RAMO, ASENNUS- JA KÄYTTÖ- OHJE
2017-06-01

1. YLEISTÄ

- Tämä laite on kiinteästi seinään kiinnitettäväksi tarkoitettu suljettu sähkökäyttöinen lämmitin.
- Laite täyttää standardien EN 60 335-1 ja EN 60 335-2-30 vaatimukset.
- Laitteen suojausluokka on 1 ja kotelointiluokka IP 21, kun käytetään vakiomallista liitäntärasiaa, ja IP 44, kun käytetään vakiomallista liitäntärasiaa ja roiskevesitiivistä suojakoteloa (tilattava erikseen) tai laitteessa on 2-napainen suojamaadoitettu pistoke.
- Laite täyttää EU:n direktiivin 2004/108/EY vaatimukset (kaikissa laitteissa CE-merkintä).
- Tuotteen mukana toimitetaan seinäkannakkeet ja ruuvit.
- YALI D/P/R - kiinteästi asennettavan mallin mukana toimitetaan 5-napaisella liittimellä varustettu virtajohto ja liitäntärasia.
- YALI D P -pistotulppaliitäntäisen mallin (ei saatavana Parada ja Ramo mallissa) mukana toimitetaan 2-napaisella suojamaadoitetulla pistokkeella varustettu virtajohto.

HUOMIO:
YALI D P -mallissa johtimellinen lämpötilanalennus ja ohjaava/orja -kytkentä eivät ole mahdollisia. Langaton liitos LVI RF -keskusohjelmointilaitteeseen tai LVI Touch E3 -laitteeseen on kuitenkin mahdollinen.

2. ASENNUS

ASENNUS

- Lämmitin on asennettava vaakasuoraan, jotta se toimii oikein.
- Lämmitin on asennettava voimassa olevien määräysten mukaisesti. Kuvassa 1 esitettyjä vähimmäisetäisyyksiä tulee noudattaa tarkasti.
- Kylpyhuoneessa lämmitin tulee sijoittaa alueen 2 (kuva 2) ulkopuolelle, jos se on varustettu vakioliitäntärasialla. Lämmittimen saa sijoittaa alueen 2 sisäpuolelle, jos liitäntärasiassa on roiskevesitiivis suojakotelo, edellyttäen että hallintalaitteet (painikkeet, kytkimet jne.) eivät ole kylvyssä tai suihkussa olevan henkilön ulottuvilla.
- Lämmitin on kiinnitettävä seinään mukana toimitetuilla seinäkannakkeilla.
- Älä sijoita lämmitintä sähköpistorasian alle.

KIINNITTÄMINEN

- Merkitse kuvan ja taulukon 3A (yksi paneeli YALI D) tai 3B (yksi paneeli YALI P ja YALI R) tai 3c (kaksi paneelia) mukaiset kiinnikkeiden ja ruuvireikien paikat. Huomaa, että 2000 mm pitkien mallien mukana toimitetaan lisäkiinnike, koska niiden keskellä on oltava kolmas kiinnike.
- Huomaa, että kiinnikkeitä voi käyttää alemman kiinnitysreiän korkeuden mittaamiseen, ks. kuva 3D (lukuun ottamatta 300 mm korkeita YALI P ja YALI R yksittäislämmittimiä).
- Lämmittimien oikean asennuksen kannalta on tärkeää, että lämmitin kiinnitetään käyttötarkoitusta vastaavalla JA ennustettavissa olevaa väärinkäyttöä ennakoivalla tavalla. Ennen lopullista asentamista huomioon otettavia seikkoja ovat mm. lämmittimen kiinnitystapa seinään, seinän tyyppi ja kunto sekä lämmittimeen mahdollisesti kohdistuvat muut voimat ja painot.
- Laitteen mukana toimitettavat kannakkeet on tarkoitettu ainoastaan massiivipuu-, tiili- ja betoniseiniin ja puukoolauksiin. Seinäpinnoitteen paksuus saa olla enintään 3 mm. Jos lämmitin asennetaan muista materiaaleista, esim. reikätiilistä rakennettuun seinään, neuvottele ratkaisusta asentajan ja/tai kiinnitintoimittajan kanssa.
Suosittelemme ehdottomasti, että asennustyöt annetaan alan ammattilaisen tehtäväksi.

SÄHKÖASENNUS

- Sähkötyöt on tehtävä voimassa olevien paikallisten tai kansallisten sähköasennusmääräysten mukaisesti. Lämmittimen saa liittää verkkovirtaan ainoastaan pätevä sähköalan ammattilainen.
- Kytkennät on tehtävä kytkentäkaavion mukaisesti, kuva 4A (ei koske mallia YALI D P).
- Lämmitin tulee liittää verkkovirtaan laitteeseen asennettua sähköjohtoa käyttäen.
- Jos lämmitin asennetaan kylpyhuoneeseen tai suihkutilaan, se on suojattava vikavirtasuojakytkimellä (RCD), jonka laukaisuvirta on korkeintaan 30 mA.
- Lämmittimessä on kertakäyttöinen ylikuumenemissuoja, joka laukeaa, jos lämmitin kuumenee liiaksi. Jos lämmitin irrotetaan seinäkiinnikkeistään vaikka vain lyhyeksikin aikaa, se on aina kytkettävä pois päältä, ks. kuva 4B. Tämä saattaa laukaista kertakäyttöisen ylikuumenemissuojan. Jos ylikuumenemissuoja laukeaa, sen lämpövastus onvaihdettava uuteen; ota yhteyttä toimittajaan.

3. KÄYTTÖ

- Virtapainike sijaitsee lämmittimen ohjauspuolen alaosassa (C, kuva 5). Lämmitintä tulee käyttää ainoastaan asianmukaisesti asennettuna ja seinään kiinnitettynä (kuva 4B). Kun virta on kytketty päälle, LCD-näyttöön syttyy valo ja kaikki segmentit näkyvät hetken aikaa ja katoavat sitten näkyvistä. Näytössä näkyy hetken aikaa ohjelmistoversio. Lopuksi näytössä lukee ”Comfort” tai edellisellä kerralla valittu toimintatila. Taustavalo sammuu.
- Näyttö (A, kuva 5)

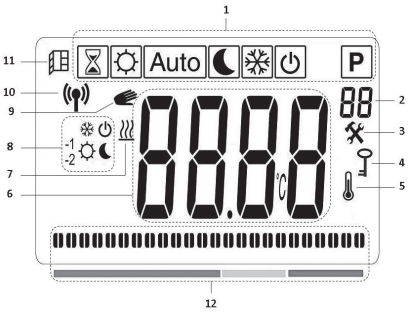

1. Toimintatilavalikko (käytössä oleva tila on kehyksessä)
2. Etupaneelin valittu maksimi pintalämpötilaraja tai parametrin numero, jos näkyvissä on asennusparametrin ilmaisin ”3” 🛠 .
3. Asennusparametrin ilmaisin
4. Näppäinlukon ilmaisin
5. Huonelämpötilan ilmaisin
6. Lämpötilojen ja parametrien näyttöalue
7. Lämmitystarpeen ilmaisin
8. Tilanilmaisin ”Auto” tilassa
9. Käsikäyttötilan ilmaisin
10. RF-yhteyden ilmaisin (RF-ajastin tai Touch E3)
11. Tuuletustoiminnon ilmaisin.
12. Kulutusilmaisin

- **Painikkeet (B, kuva 5)**

▸ Oikea nuolipainike
◂ Vasen nuolipainike
+ Pluspainike
– Miinuspainike
OK Hyväksymispainike

YLEISTÄ

TOIMINTATILOJEN VÄLILLÄ SIIRTYMINEN.

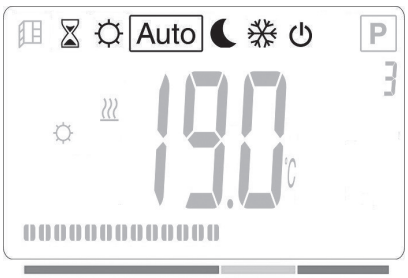

- Siirrä kehysosoitinta vasemmalla ◂ tai oikealla ▸ nuolipainikkeella haluamasi toimintatilan kohdalle ja vahvista valinta painamalla **OK**.

ASETUSLÄMPÖTILOJEN MUUTTAMINEN

- Paina **+** tai **–**. Asetuslämpötila alkaa vilkkua. Lämpötilaa voi nyt säätää haluttuun tasoon.
- Odota kunnes uusi asetuslämpötila lakkaa vilkkumasta tai vahvista painamalla **OK**.

HUOM: Mukavuuslämpötilan on aina oltava alennettua lämpötilaa suurempi. Jollei mukavuuslämpötilaa pysty säätämään haluttuun arvoon, aseta alennettu lämpötila ensin vieläkin alhaisemmaksi, tai jos alennettua lämpötilaa ei pysty nostamaan haluttuun lukemaan (maksimi 19 °C), nosta ensin mukavuuslämpötilaa.

MITATUN HUONELÄMPÖTILAN TUOMINEN NÄYTTÖÖN

- Paina **OK** kahdesti. Ensin näyttöön syttyy valo, sitten näkyviin tulee mitattu huonelämpötila ja sitä merkitsevä kuvake 🌡.
- Näyttö palaa automaattisesti valittuun toimintatilaan.

ITSENÄINEN LÄMMITIN

MUKAVUUSTILA

Tämä käyttötila on tarkoitettu normaaliin käyttöön.

Oletusarvo: 19,0 °C.

ALENNETTU LÄMPÖTILA

Valitse tämä toimintatila yön ajaksi tai jos asunto jää useiksi tunneiksi tai pidemmäksi aikaa tyhjilleen.

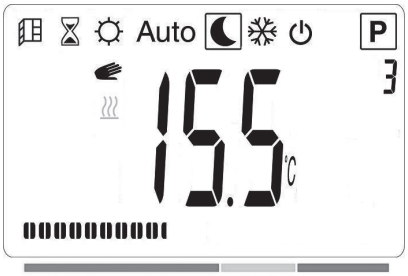

Oletusarvo: 15,5 °C automaattisessa tilassa

AUTOMAATTINEN TILA Auto

Tämä toimintatila on tarkoitettu käytettäväksi yhdessä ohjelmointilaitteen kanssa. Jos ohjelmointilaitetta ei ole käytössä, lämmitin siirtyy käyttämään mukavuustilan asetuksia ja näyttöön tulevat seuraavat tiedot.

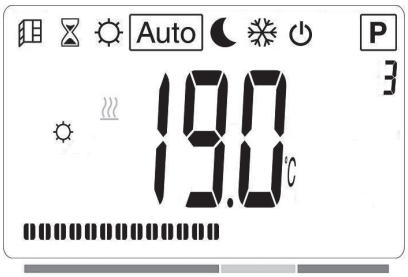

Oletusarvo: 19,0 °C.

PAKKASSUOJAUS

Tämä toimintatila on tarkoitettu suojaamaan pitkäksi aikaa tyhjilleen jäävää taloa.

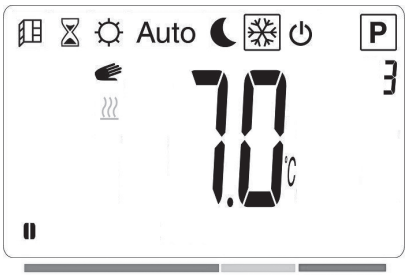

Oletusarvo: 7,0 °C.

EI KÄYTÖSSÄ

Lämmitin on pois päältä. LCD-näyttö on tyhjä.

- Lämmitin ei ota vastaan ohjelmointilaitteen signaaleja johdon kautta eikä langattomasti (RF).
- Mitatun huonelämpötilan voi tarkistaa koska tahansa painamalla **OK** kahdesti.

- **HUOM**: Talvella lämmittämättä jätetyn huoneiston putket voivat jäätyä. Suosittelemme suojaamaan kiinteistön ja laitteen käyttämällä lämmittimen pakkaussuojaustilaa kun ulkona on hyvin kylmää.
- **HUOM**: Tässä tilassa oleva lämmitin on kytkettynä sähköverkkoon.

AJASTIMEEN JOHDON AVULLA KYTKETTY TAI LANGATTOMASTI LVI RF -OHJAUSYKSIKKÖÖN LIITETTY LÄMMITIN

- Jos lämmitin on liitetty ajastimeen tai ohjausyksikköön, valitse automaattinen toimintatila.
- **JOHDINYHTEYS AJASTIMEEN (kuva 4A)**

AUTOMAATTINEN TOIMINTATILA Auto

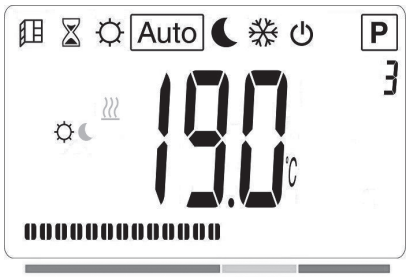

- Käytössä on mukavuustila/-lämpötila. Kuvake näkyy jatkuvasti LCD-näytön osassa 8.
- Käytössä on alennettu lämpötila. Kuvake vilkkuu LCD-näytön osassa 8.

- **LANGATON LVI RF -OHJAUSYKSIKKÖ**
  AUTOMAATTINEN TOIMINTATILA Auto

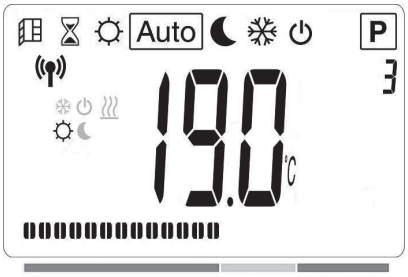

- Käytössä on mukavuustila/-lämpötila. Kuvake näkyy jatkuvasti LCD-näytön osassa 8.
- Käytössä on alennettu lämpötila. Kuvake näkyy jatkuvasti LCD-näytön osassa 8.
- Käytössä on pakkassuojaustila. Kuvake vilkkuu LCD-näytön osassa 8.
- Lämmitin on pois päältä. Kuvake vilkkuu ja ”OFF” näkyy jatkuvasti LCD-näytön osassa 8.

Kuvake on näkyvissä, kun langaton ohjausyksikkö ja lämmittimen termostaatti vaihtavat tietoja (esim. toimintatilaa vaihdettaessa).

LÄMMITTIMEN OHJAAVA–ORJA-KYTKENTÄ

- Kun samassa huoneessa on useita lämmittimiä, yksi niistä voidaan valita ”ohjaavaksi”, joka ohjaa muita eli ”orjalämmittimiä”. Orjalämmittimet noudattavat ohjaavanlämmittimen asetuksia.
- Kytkentä vaatii asianmukaista johdotusta (kuva 4A)

HUOM: Kaikki saman ohjaava/orja -lämmitinryhmän lämmittimet tulee olla kytkettynä samaan vaiheeseen liittimellä 1.

- Lämmittimen määrittely orjalämmittimeksi tapahtuu parametrivalikon (11 SLA) kautta.
- Vanhempia LVI-lämmittimiä ei saa liittää isäntä–orja-kytkentään tämän lämmittimen kanssa.
- Orjalämmittimiä voi olla korkeintaan 10 kpl.

ULKOISEEN TERMOSTAATTIIIN TAI KIINTEISTÖAUTOMAATIOJÄRJESTELMÄÄN KYTKETYT LÄMMITTIMET

- Jos huonelämpöä säädetään ulkoisella termostaatilla, aseta mukavuuslämpötilaksi 30 °C ja alennetulle lämpötilalle arvo 5 °C. Kytke lämmitin kuvan 4A osoittamalla tavalla siten, että liittimen 3 johdin on auki, kun lämmittimen tulee lämmittää, ja kytkettynä ohjaus-nollajohtimeen (N), kun lämmittimen ei pidä lämmittää.

HUOM: Lämmittimet on kytkettävä ohjaaviksi lämmittimiksi tässä tapauksessa. Lisäksi jokainen lämmitin on määritettävä ohjaavaksi parametrivalikossa..
HUOM: Älä kytke ulkoista termostaattia suoraan liittimiin 1 tai 2, koska tämä lyhentää lämmittimen käyttöikää.

MUUT TOIMINNOT

AJASTINTOIMINNOT

Ajastintoiminnolla voidaan ohittaa ohjelmoidut asetukset (lämpötila ja toimintatila) valittuna ajanjaksona, joka alkaa ajastintoiminnon käynnistämisestä.

- Siirrä kehysosoitin ajastinkuvakkeen kohdalle.
- Vahvista valinta painamalla **OK**.
- Aseta haluamasi lämpötila painikkeilla **+** ja **-** ja vahvista painamalla **OK**.
- Aseta kesto painikkeilla **+** ja **-** (1 h–44 vrk). Vahvista painamalla **OK**.
- Kuvake alkaa vilkkua ja asetettu lämpötila näkyy näytössä asetetun ajan loppuun saakka.
- Jos haluat keskeyttää ajastetun toiminnon ennen asetettua päättymisaikaa, valitse jokin toinen toimintatila ▸-painikkeella ja vahvista painamalla **OK**.

ETUPANEELIN MAKSIMI PINTALÄMPÖTILAN VALINTA P

Etupaneelin lämmitysvastuksen tehoa ja siten myös

pintalämpötilaa voidaan säätää tehoasetuksen avulla.

- Siirrä kehysosoitin tehokuvakkeen kohdalle.
- Vahvista valinta painamalla **OK**.
- Säädä etupaneelin teho painikkeilla **+** ja **-** 100 %:sta (indeksi 3, LCD näytön osa 2, - Tehdasasetukset) 70 %:iin (indeksi 2, LCD näytön osa 2,) tai 55 %:iin (indeksi 1, LCD näytön osa 2,) (vastaavat pintalämpötilat 90, 75 tai 60 °C) ja vahvista painamalla **OK**.
- Termostaatti palaa **AUTO**-toimintatilaan.
- Näytön oikeassa yläkulmassa (LCD näytön osa 2) näkyy nyt etupaneelille asetettua maksimipintalämpötilaa vastaava indeksi.

Alla näkyvät tehon korjauskertoimet tulee ottaa huomioon, jos lämmittimen pintalämpötilaksi asetetaan jatkuvasti 60 °C tai 75 °C.

INDEKSI OSASSA 2	PINTA-LÄMPÖTILA	YKSI PANEELI	KAKSI PANEELIA
1	Maks. 60 °C	~ 0,55	~ 0,80
2	Maks. 75 °C	~ 0,70	~ 0,90
3	Maks. 90 °C	1	1

Jos esim. 1000 watin yksipaneelisen lämmittimen suurimmaksi pintalämpötilaksi rajoitetaan 75 °C, sen suurin teho jää 700 wattiin. Jos 1000 watin kaksipaneelisen lämmittimen suurimmaksi pintalämpötilaksi rajoitetaan 60 °C, suurin teho on 800 wattia. Ota tehokorjaukset huomioon valitessasi lämmittimien lukumäärää ja mallia korvataksesi laskennalliset lämpöhäviöt.

NÄPPÄINLUKKO

Näppäinlukkotoiminnolla voi estää esim. lapsia tai julkisissa tiloissa sivullisia muuttamasta asetuksia.

- Näppäinlukko otetaan käyttöön seuraavasti: paina **OK**, pidä pohjassa ja paina samanaikaisesti vasenta " ◂ " ja oikeaa " ▸ " nuolipainiketta.
- Näyttöön tulee avainkuvake.
- Näppäinlukon saa pois päältä toistamalla samat painallukset. Toiminto on käytettävissä kaikissa toimintatiloissa.

TUULETUSTOIMINTO -TOIMINTO

Tässä lämmittimessä on "tuuletus" -toiminto, joka muuttaa lämmittimen mistä tahansa toimintatilasta jäätymissuojaustilaan havaitessaan huoneessa avoimen ikkunan (eli kun huoneen lämpötila putoaa yli 5 °C alle 30 minuutissa). Tällöin tuuletus -kuvake alkaa vilkkua ja jatkaa niin kauan kuin toiminto on päällä.

Lämmittimen saa palautettua edelliseen tai automaattiseen toimintatilaan painamalla **OK** kahdesti. Jos käyttäjä ei tee mitään, laite tarkistaa automaattisesti 30 minuutin kuluttua, onko huoneen lämpötila noussut (onko ikkuna suljettu) ja jos on, laite palaa automaattisesti edelliseen tai automaattiseen toimintatilaan.

KULUTUSILMAISIN

LCD-näytön alalaidassa oleva palkki ilmaisee, kuinka paljon sähköä laite kuluttaa tämänhetkisellä asetuksella:

punainen = korkea kulutus
oranssi = keskisuuri kulutus
vihreä = vähäinen kulutus

Palkki pitenee sitä mukaa, kun lämmittimen asetus-lämpötilaa nostetaan ja kulutus kasvaa, ja lyhenee vastaavasti lämpötilaa laskettaessa.

4. PARAMETRIVALIKKO

Lämmittimen termostaatissa on parametrivalikko, johon siirrytään seuraavasti: paina **OK** ja pidä pohjassa 5 sekuntia. Näkyviin tulee parametrivalikko ja ensimmäinen valikkonäyttö.

Valitse säädettävä parametri nuolipainikkeilla ◂ ja ▸ . Kun parametri on valittu, paina **OK** ja voit muuttaa arvoja painamalla **+** tai **-** . Vahvista painamalla **OK**.

Parametrivalikosta pääsee pois valitsemalla **END** ja ja painamalla **OK**.

ESIVALITUT OLETUSARVOT JA MUUT VALINNAISET ARVOT

00 rF i: LANGATTOMAN RADIO-OHJAUKSEN ALUSTAMINEN (LAITEPARIN MUODOSTAMINEN)

Aloita alustus painamalla **OK**.

Valitse radioyhteyden tyyppi painikkeilla **+** tai **-** ja vahvista painamalla "**OK**"

- **rF.un**: Yksisuuntainen tiedonsiirto, digitaalinen termostaatti ottaa käskyjä vastaan vain 4-zone ohjainlaitteelta.
- **rF.bi**: Kaksisuuntainen tiedonsiirto termostaatin ja Touch E3 -kosketusnäytön välillä. Digitaalinen termostaatti välittää tiedot toimintatilasta ja energiankulutuksesta Touch E3 ohjainlaitteelle.

Taustavalo sammuu ja numerot vaihtuvat sen merkiksi, että digitaalinen termostaatti odottaa ohjainlaitteelta radiosignaalia (radioyhteyden alustamisen voi peruuttaa painamalla ◂). Kun radiosignaali on otettu vastaan niin muodostettu laitepari tallennetaan ja näytön taustavalo syttyy ja näyttö palaa valikkotilaan (rFi).

01 dEG: LÄMPÖTILAN MITTAYKSIKÖN VALINTA

Valitse parametri painamalla **OK**. Valitse mittayksikkö painikkeilla **+** tai **-**, vahvista painamalla **OK**:
°C = Celsius
°F = Fahrenheit

04 __._ : SISÄISEN TUNNISTIMEN KALIBROINTI

Tunnistin on kalibroitava seuraavasti, kun samaa lämpötila-asetusta on käytetty yhden vuorokauden ajan:
Ota lämpömittari ja aseta se huoneeseen 1,5 m korkeudelle lattiasta ja mittaa tunnin kuluttua huoneilman todellinen lämpötila.

Kun kalibrointiparametri on valittu, näkyviin tulee sillä hetkellä käytössä oleva arvo.
Syötä mittaamasi arvo laitteeseen painikkeilla **-** tai **+**. Tällöin näyttöön tulee käsisymboli ja lukuarvo vilkkuu. Vahvista valinta ja tallenna arvo painamalla **OK**. Jos haluat nollata aiemman kalibroinnin, muuta arvoa painikkeilla **-** tai **+** (1 °C riittää) ja paina vasenta nuolinäppäintä ◂ . Käsisymboli katoaa ja näyttöön tulee tehdaskalibroitu lämpötila.

HUOMAA:
Kalibroinnin aikana tulee käyttää ainoastaan kyseisen termostaatin ohjaamia lämmittimiä (koskee myös orjalämmittimiä). Huoneessa ei pidä käyttää muita lämmönlähteitä kalibrointia edeltävien 24 tunnin aikana.

05 AF: JÄÄTYMISUOJAN LÄMPÖTILA

Poissaollessa käytettävä jäätymisuojan lämpötila. Säätöväli on 0,5 -10,0 °C. Tehdasasetusarvo on 7,0 °C.

08 SRC : ETU- JA TAKAPANEELIN ERILLISOHJAUS

HUOMAA:
Tämä ominaisuus koskee ainoastaan kaksipaneelisia lämmittimiä.
Valitse parametri painamalla **OK**. Valitse painikkeilla **+** tai **-** ja vahvista valinta painamalla **OK:**
NO: Erillisohjaus on poissa käytöstä (sama ohjaus koskee sekä etu- että takapaneelia)
YES: Erillisohjaus on käytössä. Laite lämmittää ensisijaisesti etupaneelilla, jotta lämpöä siirtyisi mahdollisimman paljon lämpösäteilynä huoneeseen. Takapaneeli kytkeytyy päälle lämmityksen tehostamiseksi vasta, jos huonelämpötila alittaa asetetun arvon yhdellä asteella.

HUOMAA:
Tässä toimintotilassa takapaneelin lämpötila voi olla huomattavasti etupaneelia alhaisempi.

09 Clr : TEHDASASETUKSET

Tässä valikossa voit nollata lämpötilojen asetusarvot ja käyttäjän ohjelmoimat parametrit ja palauttaa tehdasasetukset: paina **OK** ja pidä pohjassa 10 sekuntia.

10 OHJELMAVERSIO

Näyttää digitaalisen termostaatin ohjelmistoversion

11 SLA: OHJAAVA-ORJA -LÄMMITIN ASETUKSET

Valitse parametri painamalla **OK**. Tee valinta painikkeilla **+** tai **-**, vahvista painamalla **OK**:

NO: Lämmitin toimii oman termostaattinsa ohjaamana.

YES: Lämmitin toimii orjalämmittimenä ja noudattaa ohjaavan lämmittimen lämmönsäätöä.

12 END: PARAMETRIVALIKOSTA POISTUMINEN

Kun haluat poistua parametrivalikosta, paina **OK**. Laite palaa normaaliin käyttötilaan.

5. HUOLTO, KORJAUKSET JA KÄYTÖSTÄ POISTO

- **VAROITUS**: Irrota laite verkkovirrasta ennen kuin suoritat mitään huoltotoimenpiteitä.
- Laite puhdistetaan pehmeällä kostealla pyyhkeellä. ÄLÄ käytä maalipintaa vahingoittavia kemiallisia puhdistusaineita tai hankausnesteitä.
- Lämmitin on suojattu ylilämpösuojalla ylikuumenemisen varalta. Ylilämpösuojaa ei voi nollata. Ylilämpösuoja katkaisee virran, jos lämmitin ylikuumenee (esim. peittämisen seurauksena).
- Rikkoutunut sähköjohto tulee vaaratilanteiden välttämiseksi antaa valmistajan, ammattitaitoisen huoltoasentajan tai vastaavan vaihdettavaksi.
- Lämmittimen täytteenä on tarkka määrä ympäristöystävällistä kasviöljyä. Laitteen avaamista edellyttävät korjaustyöt tulee siksi antaa ainoastaan valmistajan tai valtuutetun edustajan tehtäväksi.
- Jos laite vuotaa, ota yhteyttä valmistajaan tai huoltoedustajaan.
- Käyttöikänsä päähän tulleen lämmittimen öljy on hävitettävä paikallisten ympäristömääräysten mukaisesti

6. TAKUU

Tuotteella on 10 vuoden takuu lukuun ottamatta sähkö- ja elektroniikkakomponentteja, joiden takuu on 2 vuotta.

7. TEKNISET OMINAISUUDET

MITTAUSTARKKUUS, TERMOSTAATTI	0,1 °C
YMPÄRISTÖ **- Käyttölämpötila** **- Varastointilämpötila**	 -30–+50 °C -30–+70 °C
LÄMPÖTILAN ASETUSVÄLI **- Mukavuustila** **- Alennettu lämpötila** **- Pakkassuojaus**	 +5,5 °C–+30,0 °C, oltava alennettua lämpötilaa suurempi. +5,0 °C–+19,0 °C, oltava mukavuustilan lämpötila-asetusta pienempi. +0,5 °C–+10,0 °C.
SÄHKÖINEN SUOJAUSLUOKKA	Luokka I
KOTELOINTILUOKKA	• IP21 varustettuna vakiomallisella liitäntärasialla. • IP 44 kun liitäntärasiassa on roiskevesitiivis IP44 kansi. • IP 44 kun laitteessa on 2-napainen suojamaadoitettu pistoke (vain YALI D P).
JÄNNITE	230 VAC – 50 Hz tai 400 VAC – 50 Hz tyyppikilven mukaisesti.
DIREKTIIVIT JA STANDARDIT: Tuote täyttää seuraavien direktiivien ja standardien vaatimukset:	• EN 60730-1 • EN 60335-1 • EN 60335-2-30 • EN 62233 • EN 55014-1 • EN 55014-2 • EN 61000-3-2 • EN 61000-3-3 • EN 60529 • Pienjännitedirektiivi 2006/95/EY • EMC-direktiivi 2004/108/EY • R&TTE-direktiivi 1999/5/EY • RoHS-direktiivi 2002/95/EY

LVI_YALI_DIGITAL_R_P_2017-06-01

LVI
clever heating